资料来源：精通维修下载 http://www.gzweix.com
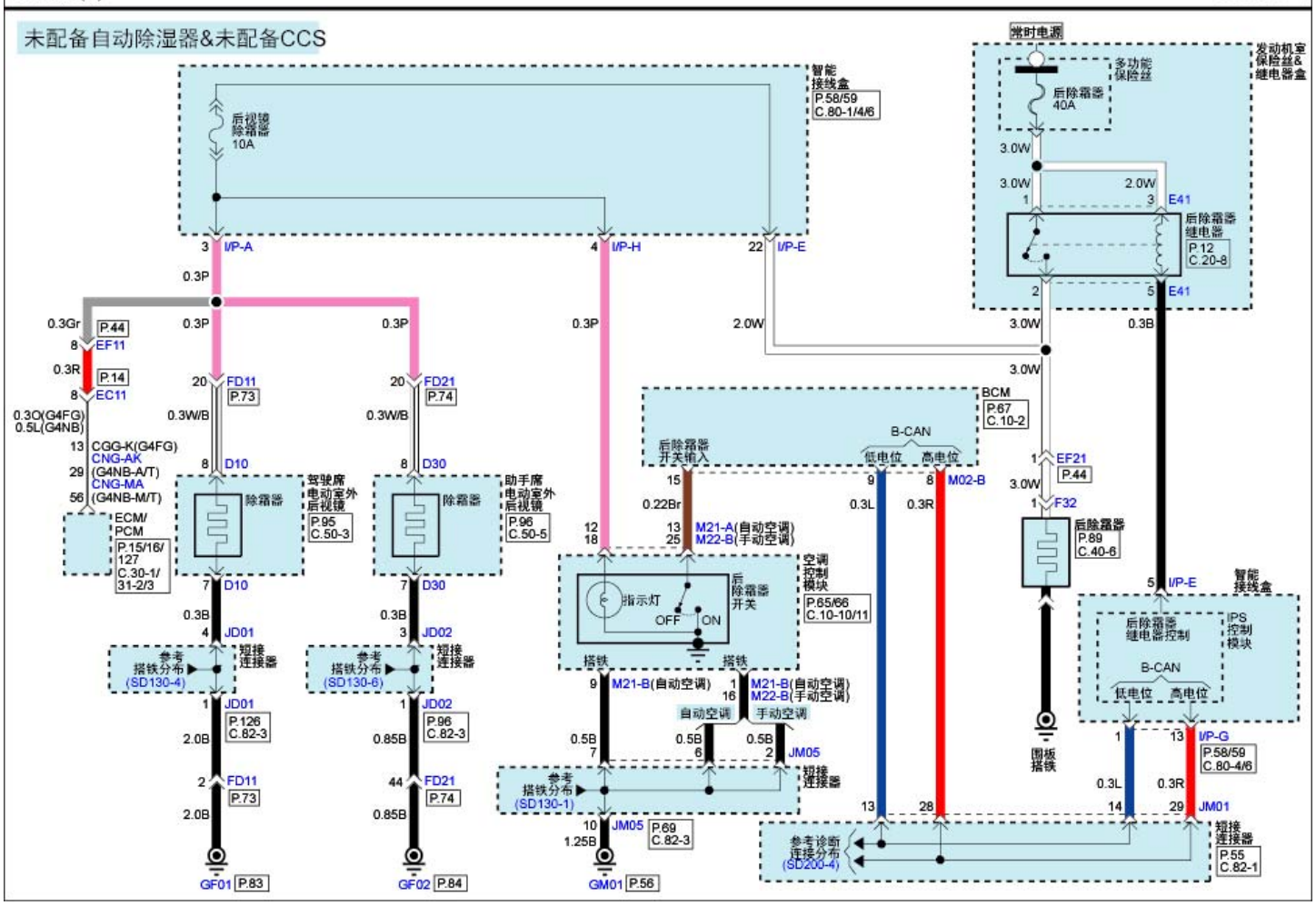
除霜器(1) SD879-1